COMPRESSORI ROTATIVI A VITE AD INIEZIONE DI OLIO

GX 2-7 EP
G 7-15 EL

Sustainable Productivity

Atlas Copco

IL COMPRESSORE IDEALE PER LE PICCOLE AZIENDE

I compressori Atlas Copco sono famosi per la loro affidabilità ed efficienza. Ecco perché la nostra serie G ha rappresentato a lungo la soluzione preferita per la produzione di aria per le piccole e medie imprese. Semplicemente, le unità GX 2-7 EP e G 7-15 EL hanno tutte le caratteristiche desiderate:

- ☑ Silenziosi
- ☑ Efficienti
- ☑ Potenti
- ☑ Affidabili

ATLAS COPCO, QUALITÀ SUPERIORE DAL 1873

Atlas Copco è stata fondata nel 1873 con sede a Stoccolma, Svezia. Da più di un secolo siamo leader mondiali nella tecnologia dell'aria compressa di alta qualità e continuiamo ad elevare i nostri standard con prodotti innovativi.

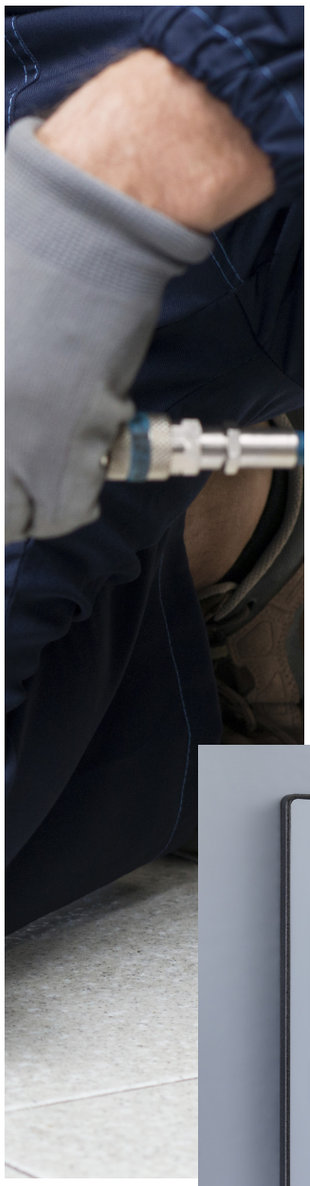

LA NUOVA SERIE G

La serie G di ultima generazione viene offerta con l'elemento a vite rotativo potente di Atlas Copco e un controller elettronico avanzato nei modelli G 7-15 EL per superare le aspettative.

AFFIDABILITÀ INTEGRATA

- L'elemento a vite rotativo brevettato di Atlas Copco consente un funzionamento senza interruzioni.
- L'unità completa è progettata per operare a temperature ambiente fino a 46 °C/115 °F.

INSTALLAZIONE AGEVOLE

- Disponibile in diverse configurazioni – incluse unità con montaggio a terra o sul serbatoio e con o senza essiccatore integrato.
- ingombro minimo e scarico dell'aria di raffreddamento dalla sommità per consentire il posizionamento a parete o anche in un angolo.

MONITORAGGIO AVANZATO

Il nuovo controller BASE del G 7-15 EL offre un controllo e un monitoraggio avanzati:

- Display con icone, impostazioni della pressione, lettura della temperatura.
- Ore di funzionamento/ore di funzionamento a carico.
- Avvisi di manutenzione.
- Impostazione della pressione di mandata direttamente sul controller.
- Lettura della temperatura di mandata nell'elemento e pressione.

ELEMENTO DI COMPRESSIONE EFFICIENTE E ROBUSTO

L'affidabile elemento a vite rotante di Atlas Copco offre una portata in aria libera fino al 3% maggiore rispetto ai modelli precedenti.

COMPRESSORI SENZA INCONVENIENTI E SENZA PREOCCUPAZIONI

ELEVATA AFFIDABILITÀ

- Funzionamento senza interruzioni.
- Temperature ambiente fino a 46 °C/115 °F.

BASSA MANUTENZIONE

- Facile accesso per la manutenzione.
- Componenti di qualità.

FUNZIONAMENTO SILENZIOSO

- Elemento con trasmissione a cinghia.
- Livelli di rumore ridotti e vibrazioni basse

FULL FEATURE (FF)

- Essiccatore d'aria a refrigerazione integrato.
- Filtri dell'aria PD/DD in linea.

RISPETTOSO DELL'AMBIENTE

- Consumo di energia ridotto.
- Emissioni ridotte di CO_2.

SERIE G DI ATLAS COPCO – UN PARTNER AFFIDABILE

G 7-15 EL

PRESTAZIONI LEADER DEL SETTORE

- Grazie al comando a carico/vuoto, il controller del compressore passa automaticamente alla modalità di controllo ottimale per il consumo d'aria elevato, basso e intermittente.
- Prestazioni elevatissime, massima affidabilità e consumo di energia ridotto.

GX 2-7 EP

COMPATTO ED EFFICIENTE

- Rispetto ai compressori a pistone, l'unità GX garantisce consumo di energia ridotto ed efficienza elevata.
- La tecnologia rotativa a vite riduce al minimo le vibrazioni, assicurando un funzionamento silenzioso con il minimo investimento iniziale.
- Il comando standard di avviamento/arresto disponibile sull'unità GX 2-5 EP assicura che l'energia venga utilizzata solo quando è necessario produrre aria compressa. L'unità GX 7 EP è dotata di un comando a carico/vuoto in grado di gestire efficacemente il consumo di energia.

PRESTAZIONI PER ARIA DI QUALITÀ

L'aria compressa non trattata contiene umidità, particelle di impurità e vapori che possono danneggiare il sistema e contaminare il prodotto finale. I compressori serie G di Atlas Copco forniscono aria secca e pulita, in grado di migliorare l'affidabilità, evitando costosi tempi di fermo macchina e salvaguardando i prodotti.

FULL-FEATURE CON ESSICCATORE INTEGRATO

La versione Full-Feature è disponibile con un essiccatore d'aria a refrigerazione incorporato. Questo essiccatore raffredda l'aria compressa e rimuove l'umidità prima che entri nel circuito dell'aria compressa per evitare che le tubazioni dell'aria si arrugginiscano e che si danneggino gli attrezzi pneumatici.

UN'AMPIA GAMMA DI FILTRI

Per garantire che l'aria compressa soddisfi le necessità di aria di qualità di un'ampia gamma di applicazioni, è possibile scegliere tra filtri dell'aria PD/DD di grado differente.

DIAGRAMMA DI FLUSSO TIPICO PER IL COMPRESSORE G 7-15 EL FF

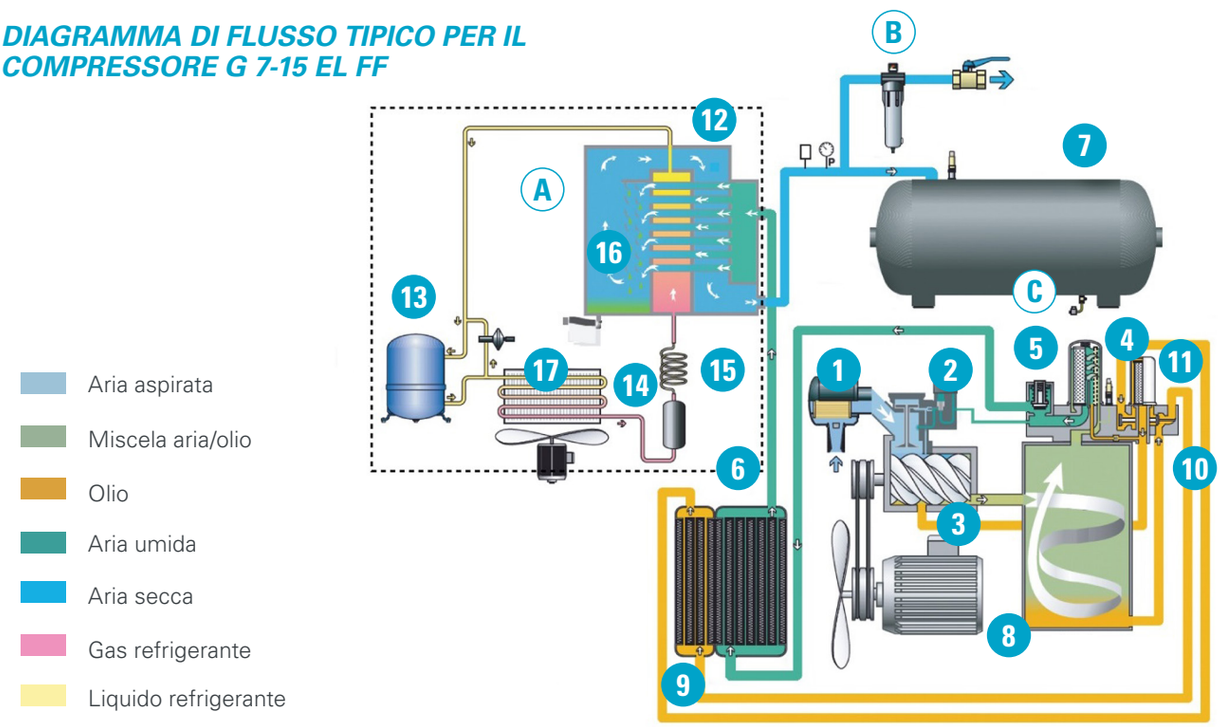

FLUSSO D'ARIA

1. Filtro dell'aria in entrata
2. Valvola di ingresso
3. Elemento di compressione
4. Elemento separatore d'olio
5. Valvola di minima pressione
6. Refrigeratore finale
7. Serbatoio dell'aria

FLUSSO D'OLIO

8. Serbatoio dell'olio
9. Radiatore dell'olio
10. Blocco valvola termostatica
11. Filtro dell'olio

FLUSSO DEL REFRIGERANTE

12. Evaporatore
13. Compressore del refrigerante
14. Condensatore
15. Tubo capillare
16. Separatore d'acqua
17. Scarico automatico elettronico

OPZIONI

- (A) Full-Feature
- (B) Filtro dell'aria ad elevata efficienza PD
- (C) Scarico elettronico del serbatoio

SPECIFICHE TECNICHE

Tipo di compressore	Pressione di esercizio massima		Capacità FAD			Potenza del motore installato		Livello di rumore	Peso (kg/lbs)*	
	bar(e)	psi	l/s	m³/h	cfm	kW	CV	dB(A)	Pack	Full Feature
VERSIONE 50 Hz										
GX 2 EP	10	145	4,0	14,4	8,5	2,2	3	61	165/364	200/441
GX 3 EP	10	145	5,3	19,1	11,2	3	4	61	165/364	200/441
GX 4 EP	10	145	7,8	28,1	16,5	4	5	62	165/364	200/441
GX 5 EP	10	145	10,0	36,0	21,2	5,5	7,5	64	165/364	200/441
GX 7 EP	10	145	14,0	50,4	29,7	7,5	10	66	214/472	264/582
G 7 EL	7,5	109	20,7	74,6	43,9	7,5	10	65	245/540	314/692
	10	145	18,0	64,9	38,2	7,5	10	65	245/540	314/692
	13	189	13,9	50,1	29,5	7,5	10	65	245/540	314/692
G 11 EL	7,5	109	28,7	103,3	60,8	11	15	67	257/567	326/719
	10	145	24,0	86,5	50,9	11	15	67	257/567	326/719
	13	189	19,2	69,1	40,7	11	15	67	257/567	326/719
G 15 EL	7,5	109	32,4	116,7	68,7	15	20	67	276/594	338/746
	10	145	29,1	104,8	61,7	15	20	67	276/594	338/746
	13	189	22,8	82,1	48,3	15	20	67	276/594	338/746
VERSIONE 60 Hz										
GX 2 EP	10,3	150	4,0	14,4	8,5	2,2	3	61	165/364	200/441
GX 4 EP	10,3	150	7,8	28,1	16,5	4	5	62	165/364	200/441
GX 5 EP	10,3	150	10,0	36,0	21,2	5,5	7,5	64	165/364	200/441
GX 7 EP	10,3	150	13,8	49,6	29,2	7,5	10	66	214/472	264/582
G 7 EL	7,4	107	21,2	76,3	44,9	7,5	10	67	245/540	314/692
	9,1	132	18,7	67,3	39,6	7,5	10	67	245/540	314/692
	10,8	157	16,4	59,1	34,8	7,5	10	67	245/540	314/692
	12,5	181	13,8	49,8	29,3	7,5	10	67	245/540	314/692
G 11 EL	7,4	107	28,1	101,3	59,6	11	15	68	257/567	326/719
	9,1	132	25,4	91,4	53,8	11	15	68	257/567	326/719
	10,8	157	23,0	82,9	48,8	11	15	68	257/567	326/719
	12,5	181	11,7	42,1	24,8	11	15	68	257/567	326/719
G 15 EL	7,4	107	33,1	119,3	70,2	15	20	68	276/594	338/746
	9,1	132	29,6	106,7	62,8	15	20	68	276/594	338/746
	10,8	157	27,3	98,4	57,9	15	20	68	276/594	338/746
	12,5	181	23,1	83,3	49,0	15	20	68	276/594	338/746

*Variante con montaggio su serbatoio
EP: elettropneumatico, EL: controller BASE.
Dimensioni standard dei serbatoi dell'aria, GX 2-7 EP: 200 l/60 gal, G 7-15 EL: 270 l/80 gal.

Prestazioni dell'unità misurate in conformità alla norma ISO 1217, ultima edizione.
Livello medio di rumore (variante Pack) misurato secondo il codice di prova Pneurop/Cagi PN8NTC2; tolleranza 3 dB(A).

OPZIONI

Opzioni disponibili	GX 2-7 EP	GX 2-7 EP FF	G 7-15 EL	G 7-15 EL FF
Refrigeratore finale integrato	-	-	O	✓
Separatore d'acqua (fornito separatamente)	-	✓	O	✓
Scaricatore d'acqua con timer su separatore d'acqua (fornito separatamente)	-	-	O	-
Scaricatore con timer su serbatoio aria (solo con montaggio sul serbatoio)	O	O	O	O
Scarico elettronico senza spreco di acqua su separatore d'acqua (fornito separatamente)	-	✓	O	✓
Scarico elettronico senza spreco di acqua su serbatoio aria (solo con montaggio sul serbatoio 500 l/120 gal.)	O	O	O	O
Kit filtro DD integrato	-	-	-	O
Kit filtro PD ad elevate prestazioni integrato	-	O	-	O
Serbatoio aria 500 l/120 gal. (solo con montaggio sul serbatoio)	-	-	O	O
Termostato per zone tropicali	-	-	O	O

✓ Standard O Opzionale - Non disponibile

DIMENSIONI

	L (mm)	P (mm)	A (mm)
VERSIONE PACK CON MONTAGGIO A PAVIMENTO			
GX 2-7 EP	620	575/605*	975
G 7-15 EL	810/840*	590	1085
FULL FEATURE CON MONTAGGIO A PAVIMENTO			
GX 2-7 EP	-	-	-
G 7-15 EL	1205/1235*	590	1085
VERSIONE PACK CON MONTAGGIO SUL SERBATOIO			
GX 2-7 EP	1420	575	1280
G 7-15 EL	1533	590	1332
VERSIONE FULL FEATURE CON MONTAGGIO SUL SERBATOIO			
GX 2-7 EP	1420	575	1280
G 7-15 EL	1533	590	1332

*Lunghezza con griglia di ingresso.
** L'unità G 7-15 EL con montaggio sul serbatoio ha dimensioni 1935 x 590 x 1463 mm (L x P x A), con il serbatoio da 500 l, e 1880 x 590 x 1463 mm (L x P x A) con il serbatoio da 120 gal.

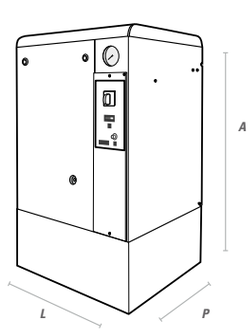

GX 2-7 EP
Montaggio a pavimento

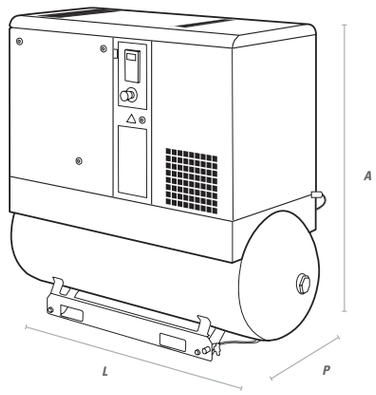

G 7-15 EL
Montaggio sul serbatoio

IMPEGNO PER UNA PRODUTTIVITÀ SOSTENIBILE

Teniamo fede alle nostre responsabilità nei confronti dei clienti, dell'ambiente e delle persone intorno a noi. Facciamo in modo che le nostre performance resistano alla prova del tempo. Questo è ciò che definiamo produttività sostenibile.

2935 7869 49 © 2016, Atlas Copco Airpower NV, Belgio. Tutti i diritti riservati.
Progetti e specifiche sono soggetti a modifiche senza preavviso.
Prima dell'utilizzo, leggere attentamente tutte le istruzioni di sicurezza contenute nel manuale.